Разрез 1-1

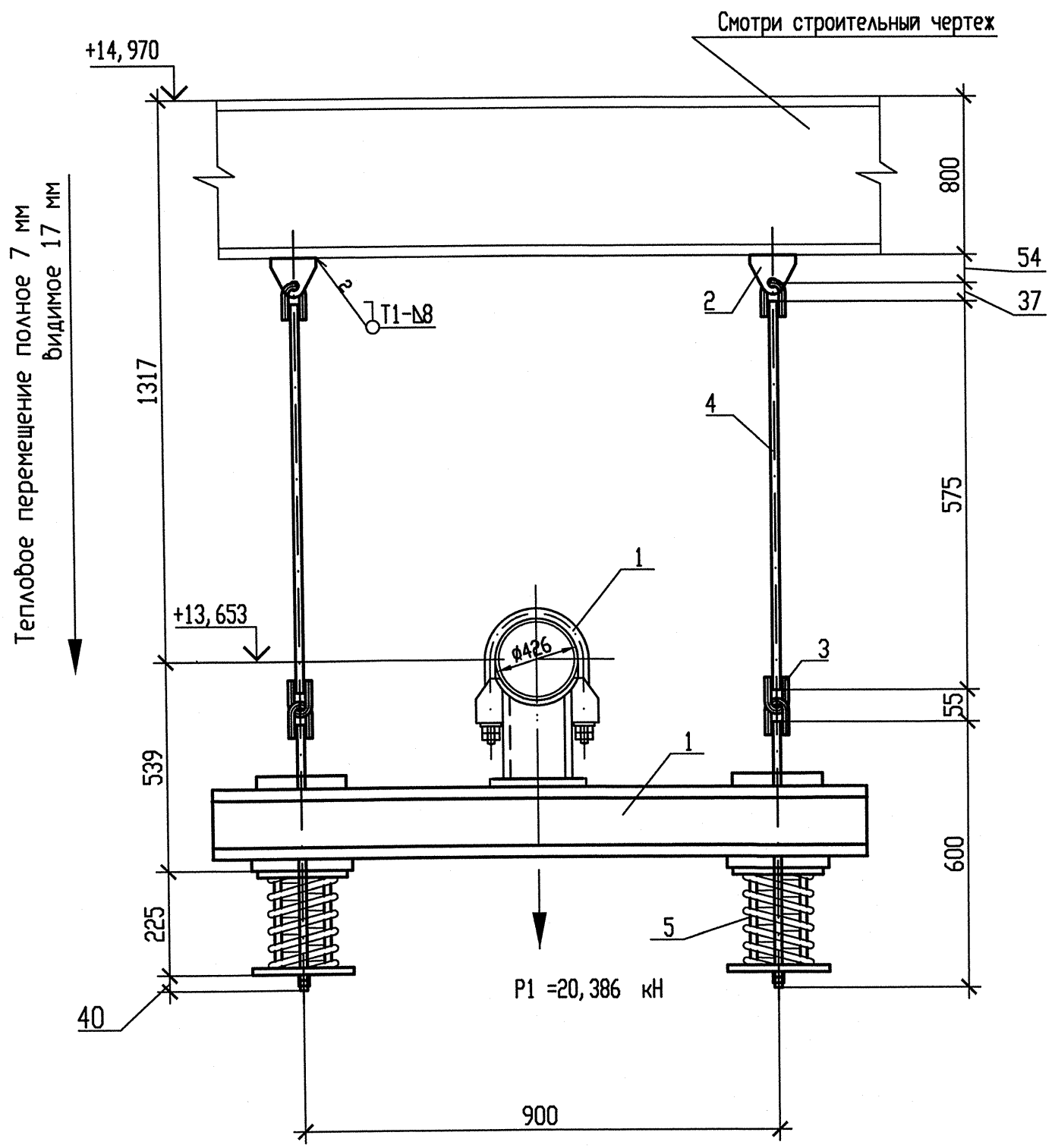

Схема расположения опоры

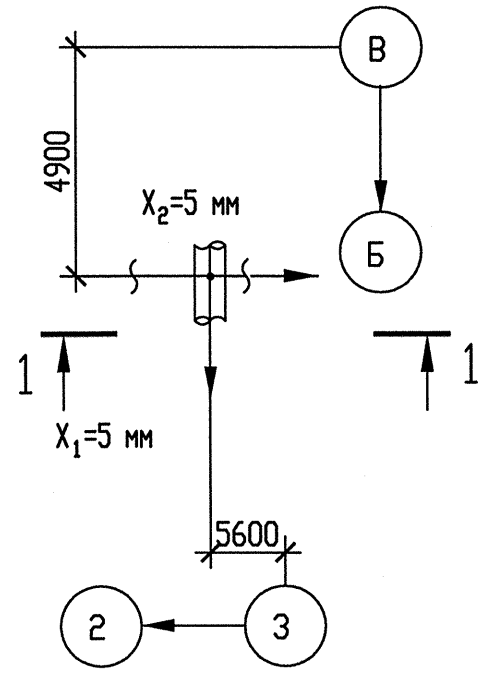

Спецификация деталей

Поз.	Обозначение	Наименование	Кол.	Материал	Масса, кг ед.	Масса, кг общ.	Примечание
1	150СТ 108.275.55-80	Блок хомутовый	1	Сборный	71,26	71,26	
2	030СТ108.367.37-80	Проушина	2	Ст3сп5-св ГОСТ 14637-89	0,93	1,86	
3	040СТ108.643.01-60	Ушко	4	20 ГОСТ 1050-88	0,49	1,96	
4	ГОСТ 2590-2006	Круг В20 l=650	2	20 ГОСТ 1050-88	1,603	3,206	См. т. т. п. 5
5	060СТ108.275.60-80	Блок пружинный опорный	2	Сборный	18,2029	36,4058	
	ГОСТ 9467-75	Электроды		УОНИИ 13/45		-	
					Итого:	114,6918	

Опора	Характеристика пружины								
	табличные данные			при установке		в раб. состоянии		в хол. состоянии	
	Доп. раб. нагрузка Рmax кН	Прогиб при Рmax λmax мм	Высота пружины в св. сост Но, мм	Высота пружины Нмонт, мм	Нагрузка на пружину Рмонт, кН	Высота пружины Нраб, мм	Нагрузка на пружину Рраб, кН	Высота пружины Нхол, мм	Нагрузка на пружину Рхол, кН
3RN22Y04	16,34	70	201	164	8,729	157	10,193	174	6,371

1 Привязку опоры смотри чертеж R3.RN21.3010.012.01.00.001.
2 Сварку производить по ГОСТ 5264-80.
3 Сварка тяги с ушком смотри ОСТ 108.632.01-80.
4 Отметка трубопровода подлежит уточнению в соответствии с уклоном трубопровода.
5 Деталь поз. 4 обрезать на монтаже до размеров, указанных на чертеже, с уточнением по месту.
6 P_1 – нагрузка, равная весу трубы с водой и изоляцией.
7 Изготовить один комплект.

АРХИВНЫЙ ЭКЗЕМПЛЯР

Изм	N уч.	Лист	N докум	Подп.	Дата
1	-	Зам.	538-12	-	-
Инженер Зк.		Терентьева			28.09
Пров. инж. Зк.		Огнева			28.09
Пров. вед. инж.		Пантюшина			28.09
И. о. нач. гр.		Филатов			28.09
Н. контр.		Краснояров			28.09

Инв. N подл. R3.00262.1.0.12
Лист 71

R3.RN21.3012.012.01.00.020

Ростовская АЭС Блок 3

Главный корпус
Машинное отделение (ДО, ЗЗТУ)
Конденсатопроводы из ПВД-6 в деаэратор

Стадия	Лист	Листов
Р	1	1

Подвеска пружинная
3RN22Y04

ОАО "НИАЭП"
2012

Инв. N подл. | Подп. и дата | Взам. инв. N
R3.00262.1.0.12

Формат А4х3